Annex 01

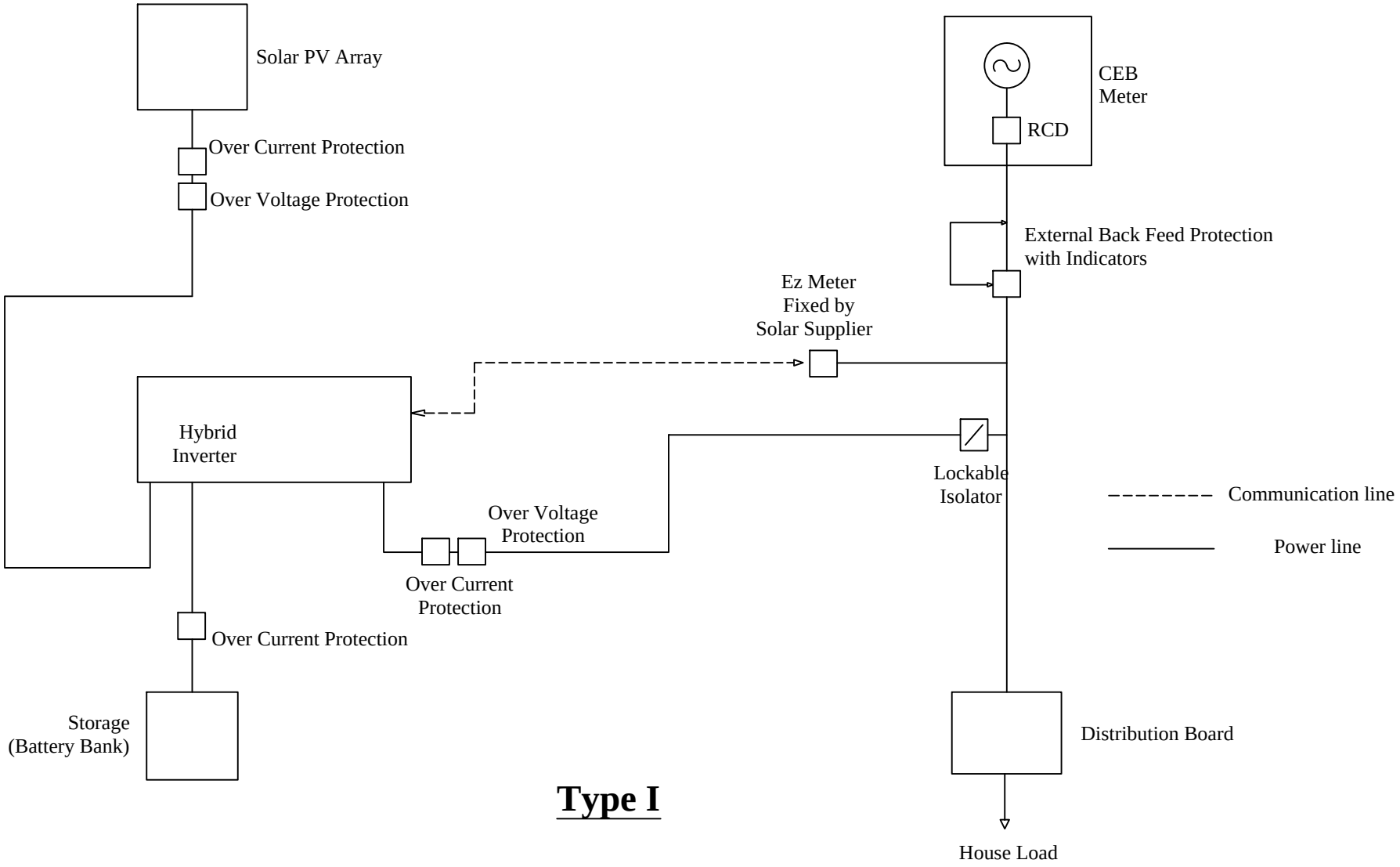

Type I